Заводът си запазва правото да внася в схемата на грамофона изменения, които не се отразяват на основната схема и не влошават качествата му.

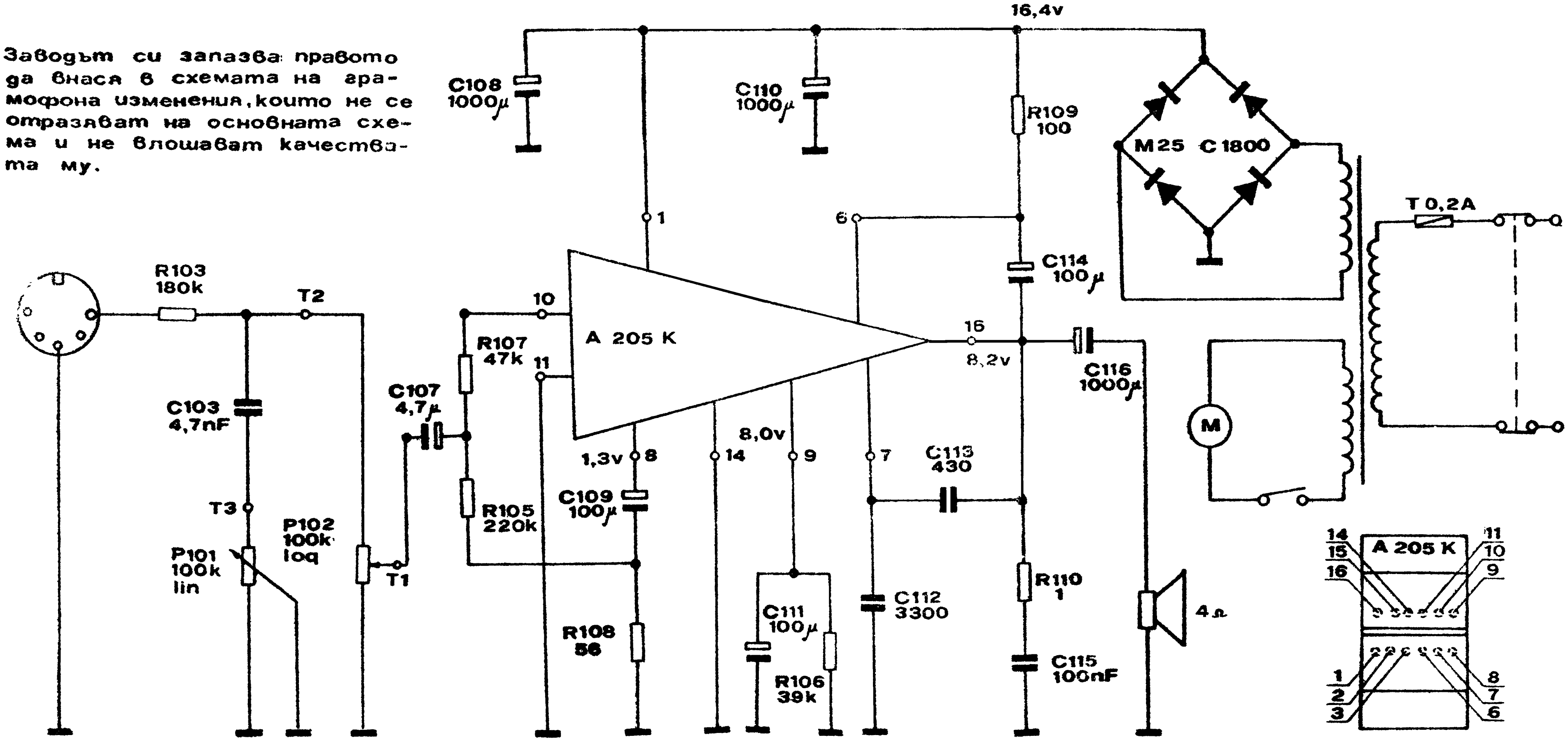

C		103		107	108	109	111	110	112	113	114 115	116
R	103			107 105		108		106			109 110	
P		10'	102									

ЕЛЕКТРИЧЕСКИ ГРАМОФОН „РЕСПРОМ ГМ 311"

smak & www.kn34pc.com