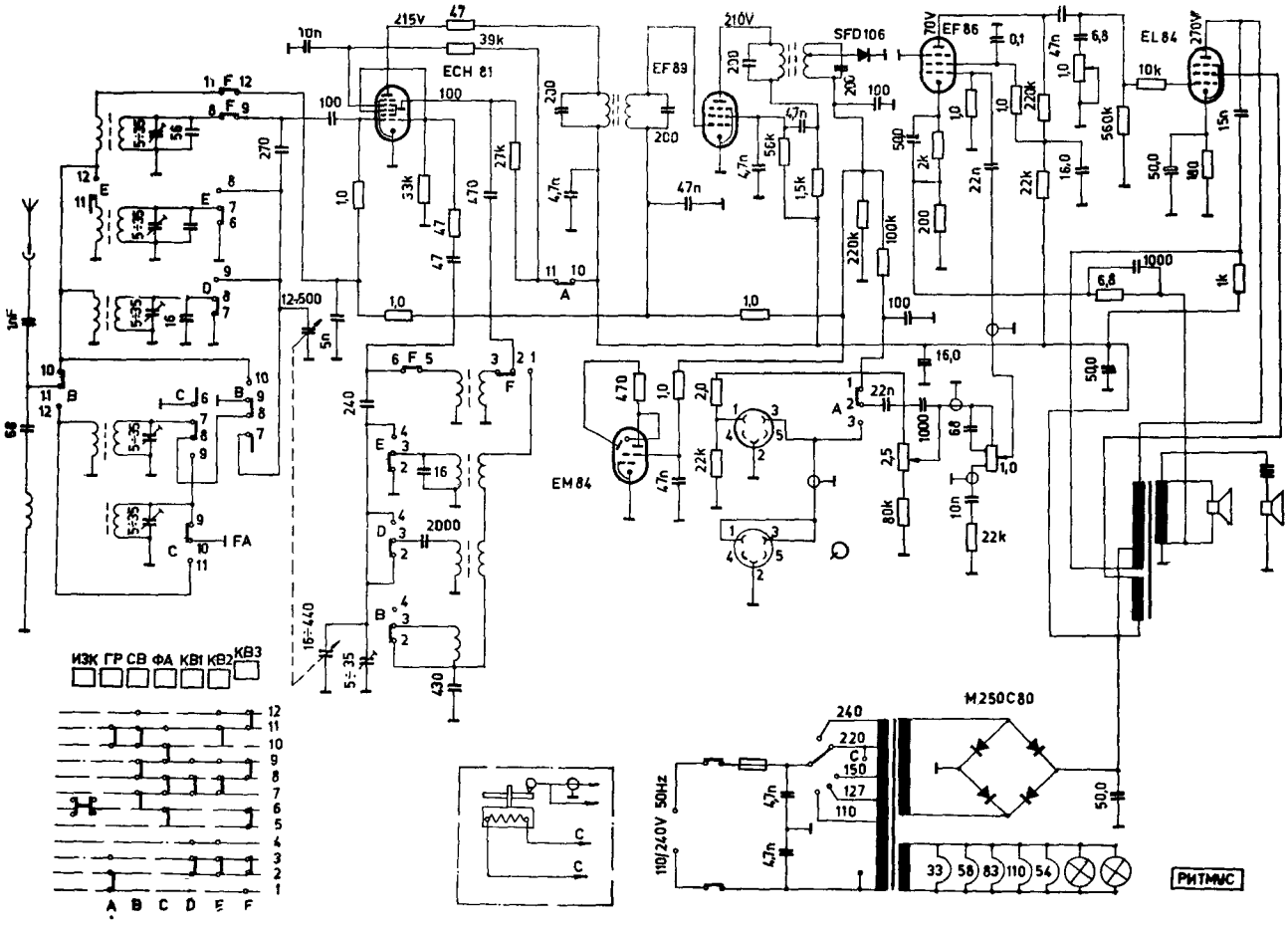

Фиг. 36

«РИТМУС»

Обхват: КВI, КВII, КВIII, СВ, ДВ,
Произвеждан е главно за експорт в ГФР